Universelle 0 dBd Feststations- und Maritimantenne für das 160 MHz Band

BESCHREIBUNG

- Diese universelle, rundstrahlende 0 dBd Feststations- oder Maritim- Stabantenne umfasst das 160 MHz Band in 3 Modelllen mit jeweils 10 MHz Überlappung und kann für verschiedenste Anwendungen eingesetzt werden.
- Das ½ λ-dipolstrahlende Breitbandelement ist zum Schutz vor korrosiven Einflüssen und für störungsfreie Leistung in einem hochwertigem Schutzrohr aus Glasfaser mit äußerst niedrigem Winddruck eingekapselt.
- Ausgestattet mit dem unverwüstlichen, leichten, epoxidbeschicheten "LW" Mastfuß aus nichtrostendem Aluminium.
- Beiliegende Befestigungsschellen sowie Muttern aus rostfreiem Edelstahl.
- Die Antenne kann an vertikalen oder horizontalen Mastrohren mit 16-54 mm Aussendurchmesser montiert werden.
- Je nach Montage kann das Kabel innerhalb oder ausserhalb des Mastrohres geführt werden.
- Große Bandbreite in Bezug sowohl auf SWR als auf Gewinn.
- Die CXL 2-1LW/... ist DC-geerdet, um Atmosphärengeräusche wesentlich zu reduzieren. Deshalb weist die Antenne einen DC-Kurzschluss über das Koaxialkabel auf.
- Die CXL 2-1LW/... ist eine vibrationsfeste, leichte, schlanke, korrosionsfeste, moderne Feststations- und Maritimantenne.
- Bei extremen maritimen Umweltbedingungen, wird empfohlen, die CXL 150-1LW-SS-R/.... zu verwenden.

SPEZIFIKATIONEN

Elektrisch DE	
Modelll	CXL 2-1LW/...
Frequenz	138 - 175 MHz (Siehe Bestellcodes für Untermodelle)
Antennentyp	Coaxial dipole, broad-banded
Max. Eingangsleistung	150 W
Polarisation	Vertikal
Öffnungswinkel 3 dB, vertikal	80 °
Öffnungswinkel 3 dB, horizontal	Omnidirektional
Impedanz	50 Ω
Gewinn	0 dBd (2.2 dBi)
VSWR	CXL 2-1LW/s : 138 - 156 MHz ≤ 1.5 CXL 2-1LW/l : 146 - 163 MHz ≤ 1.5 und 146 - 165 MHz ≤ 1.75 CXL 2-1LW/h : 156 - 174 MHz ≤ 1.5 und 155 - 175 MHz ≤ 1.75
Bandbreite	18 - 21 MHz (je nach Modelll)
Antistatischer Schutz	Alle Metallteile DC-geerdet (Stecker zeigt einen DC-Kurzschluss)
HCM-Code(s)	HCM000ND00, 040DE00

Mechanisch DE	
Anschlusstyp	N(f)
Materialien	Shroud: Polyurethane-coated glass fibre Mounting bracket: Seawater resistant aluminium, epoxy-coated Clamps: Stainless steel
Farbe	Weiß (RAL 9003)
Windbereich	0.0172 sq. m
Windlast	22 N (160km/h)
Dia. Am Oberen Ende	8 mm
Dia. Am Unteren Ende	16 mm
Höhe	1300 mm
Gewicht	0.76 kg
Montage	An Masten mit 16 - 54 mm Durchmesser

Umwelt	
Betriebstemperaturbereich	-30°C to +70°C
Max. Windgeschwindigkeit	200 km/h
IP Schutzklasse	IP66

BESTELLUNG

Modell	Produkt Nr	Frequenz
CXL 2-1LW/s	110000296	138 - 156 MHz
CXL 2-1LW/l	110000082	146 - 165 MHz
CXL 2-1LW/h	110000080	155 - 175 MHz

TYPISCHE GEWINN UND SWR KURVEN

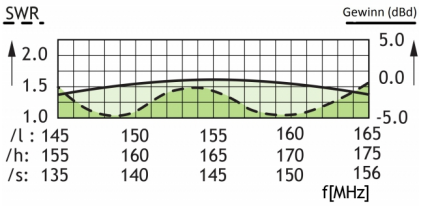

TYP. STRAHLUNGSDIAGRAMM (VERTIKAL)

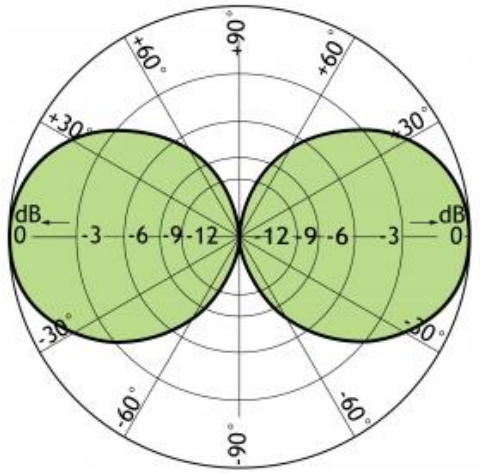

TYP. STRAHLUNGSDIAGRAMM (HORIZONTAL)

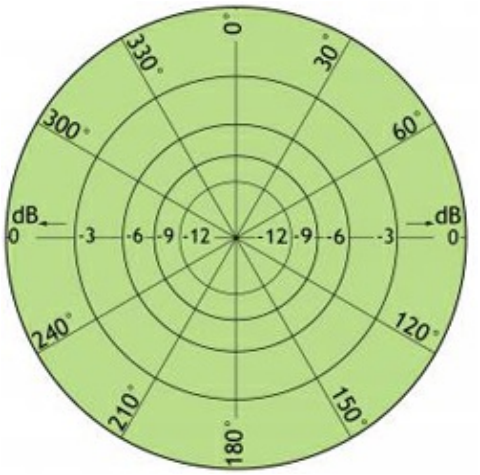

UNIVERSAL-MONTAGEBESCHLAG

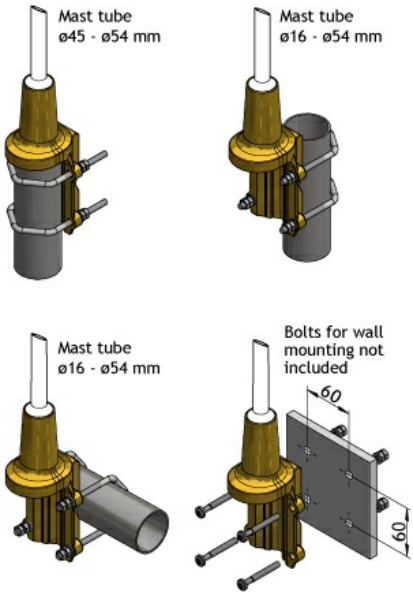

BITTE BEACHTEN

Die Antenne wird mit einer DC-Verbindung zwischen dem Antennenelement und dem Montagebeschlag geliefert.