Telegärtner
KARL GÄRTNER GMBH

Artikelnummer: J01155A0171

SMA auf MCX, f-m

Abb. kann abweichen

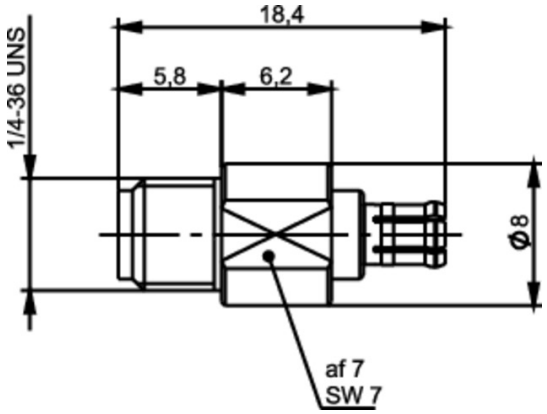

Technische Attribute	
Type	SMA (f)/MCX (m)
Max. Frequenz	6 GHz
Steckzyklen	≥ 100

Beschreibung der Serie/Produktkategorie

Hinweis: Die folgenden Informationen beziehen sich auf die Serie/Produktkategorie als Ganzes. Für einzelne Produkte ist das spezifische Datenblatt maßgeblich.

Die Serie SMA umfasst sehr häufig verwendete koaxiale Steckverbindungen mit Schraubverschluss. Sie können je nach Ausführung bis zu einer Frequenz von 18 GHz eingesetzt werden. Der Wellenwiderstand beträgt 50 Ω. Steckverbindervarianten gibt es für flexible, Semi-Flex- und Semi-Rigid-Kabel. Die Leiterplattensteckverbinder der Serie SMA sind als Löt- bzw. Einpresstypen erhältlich. Kabel werden je nach Ausführung durch Crimpen, Klemmen oder Löte...

Diese Steckverbinder erfüllen die Querdichtigkeit im Steckgesicht zwischen Stecker und Buchse im gesteckten Zustand gemäß IP 68. Diese Schutzklasse ist pauschal für die Serie SMA festgelegt worden. Für einzelne Steckverbindungen kann es zu Abweichungen kommen. Im Zweifelsfall bitte anfragen.

Mechanische Eigenschaften	
Lebensdauer (Steckungen)	≥ 500
Empfohlenes Kupplungsdrehmoment	79 - 113 Ncm
Werkstoff: Federnde Kontaktteile	CuBe2
Werkstoff: Crimprohr	Cu

© 2018 Telegärtner Karl Gärtner GmbH. Technische Änderungen vorbehalten. Technical changes reserved. www.telegaertner.com
Lerchenstr. 35, D-71144 Steinenbronn, Tel. +49 (0) 7157 125 100, Fax +49 (0) 7157 125 120, E-Mail: info@telegaertner.com

Telegärtner
KARL GÄRTNER GMBH

Werkstoff: Fächerscheibe	CuSn6
Werkstoff: Isolierteile	PTFE
Werkstoff: Dichtungen	MVQ
Oberfläche: Innenleiter	Cu1Ni2Au1.27
Oberfläche Außenleiter: Gold (Standard; Endziffer ...1)	NiPAu
Oberfläche Außenleiter: MIL Gold (Endziffer ...2)	Cu1Ni2Au1.27
Oberfläche Außenleiter: Edelstahl (MIL-Ausführung; Endziffer ...6)	passiviert
Oberfläche Außenleiter: Leiterplatten-Ausführungen (Endziffer ...7)	SnPb8
Oberfläche Außenleiter: Telealloy (Endziffer ...8)	CuSnZn3 (Telealloy); Ag2CuSnZn0.5 (Optargen)
Oberfläche Außenleiter: Nickel (Endziffer ...9)	Cu2Ni5
Oberfläche sonstiger Metallteile: Gold (Standard; Endziffer ...1)	Cu2Ni5Au0.2
Oberfläche sonstiger Metallteile: MIL Gold (Endziffer ...2)	Cu1Ni2Au0.8
Oberfläche sonstiger Metallteile: Edelstahl (MIL-Ausführung; Endziffer ...6)	passiviert
Oberfläche sonstiger Metallteile: Telealloy (Endziffer ...8)	CuSnZn3
Oberfläche sonstiger Metallteile: Nickel (Endziffer ...9)	Cu2Ni5

Thermische und Klimatische Eigenschaften	
Prüfklasse nach DIN IEC 60068 Teil 1	55/155/56

Elektrische Eigenschaften	
Wellenwiderstand	50 Ω
Spannungsfestigkeit	1 kV/50 Hz
Betriebsspannung	≤ 335 V/50 Hz
Durchgangswiderstand Innenleiter	≤ 3 mΩ

© 2018 Telegärtner Karl Gärtner GmbH. Technische Änderungen vorbehalten. Technical changes reserved. www.telegaertner.com
Lerchenstr. 35, D-71144 Steinenbronn, Tel. +49 (0) 7157 125 100, Fax +49 (0) 7157 125 120, E-Mail: info@telegaertner.com

Telegärtner
KARL GÄRTNER GMBH

Durchgangswiderstand Außenleiter	≤ 2 mΩ
Isolationswiderstand	≥ 5 GΩ
Frequenzbereich für flexible Kabel bis	12,4 GHz
Frequenzbereich für Festmantelkabel bis (Gerade Ausführung)	18 GHz
Frequenzbereich für Festmantelkabel bis (Winkel Ausführung)	12,4 GHz
Rückflussdämpfung Flexible Kabel (Gerade und Winkel Ausführung) bei 1 GHz	≥ 20.00 dB
Rückflussdämpfung Flexible Kabel (Gerade und Winkel Ausführung) bei 2 GHz	≥ 19.20 dB
Rückflussdämpfung Flexible Kabel (Gerade und Winkel Ausführung) bei 4 GHz	≥ 17.70 dB
Rückflussdämpfung Flexible Kabel (Gerade und Winkel Ausführung) bei 6 GHz	≥ 16.50 dB
Rückflussdämpfung Festmantelkabel (Gerade Ausführung) bei 1 GHz	≥ 28.50 dB
Rückflussdämpfung Festmantelkabel (Gerade Ausführung) bei 2 GHz	≥ 27.50 dB
Rückflussdämpfung Festmantelkabel (Gerade Ausführung) bei 4 GHz	≥ 26.00 dB
Rückflussdämpfung Festmantelkabel (Gerade Ausführung) bei 6 GHz	≥ 24.90 dB
Rückflussdämpfung Festmantelkabel (Winkel Ausführung) bei 1 GHz	≥ 25.70 dB
Rückflussdämpfung Festmantelkabel (Winkel Ausführung) bei 2 GHz	≥ 25.20 dB
Rückflussdämpfung Festmantelkabel (Winkel Ausführung) bei 4 GHz	≥ 24.20 dB
Rückflussdämpfung Festmantelkabel (Winkel Ausführung) bei 6 GHz	≥ 23.20 dB

Normen
IEC 60 169-15

© 2018 Telegärtner Karl Gärtner GmbH. Technische Änderungen vorbehalten. Technical changes reserved. www.telegaertner.com
Lerchenstr. 35, D-71144 Steinenbronn, Tel. +49 (0) 7157 125 100, Fax +49 (0) 7157 125 120, E-Mail: info@telegaertner.com